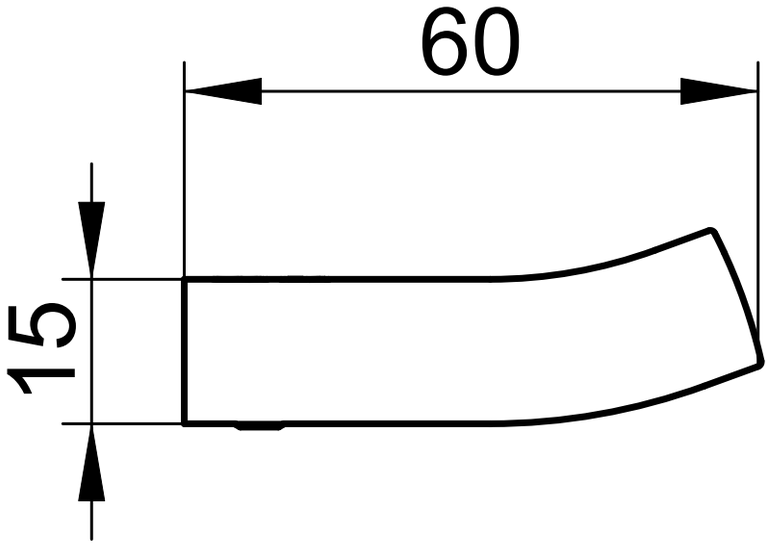
60
15

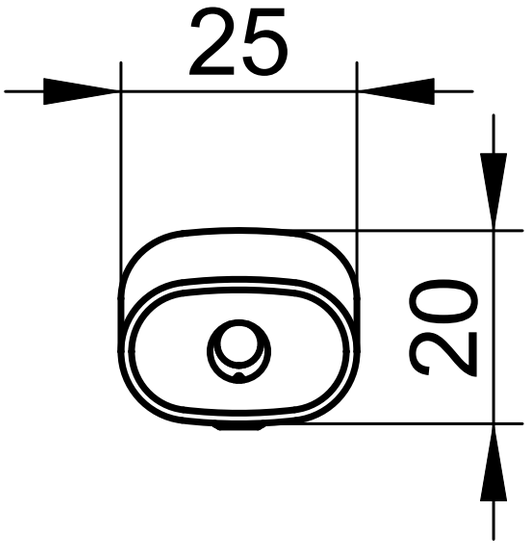
25
20