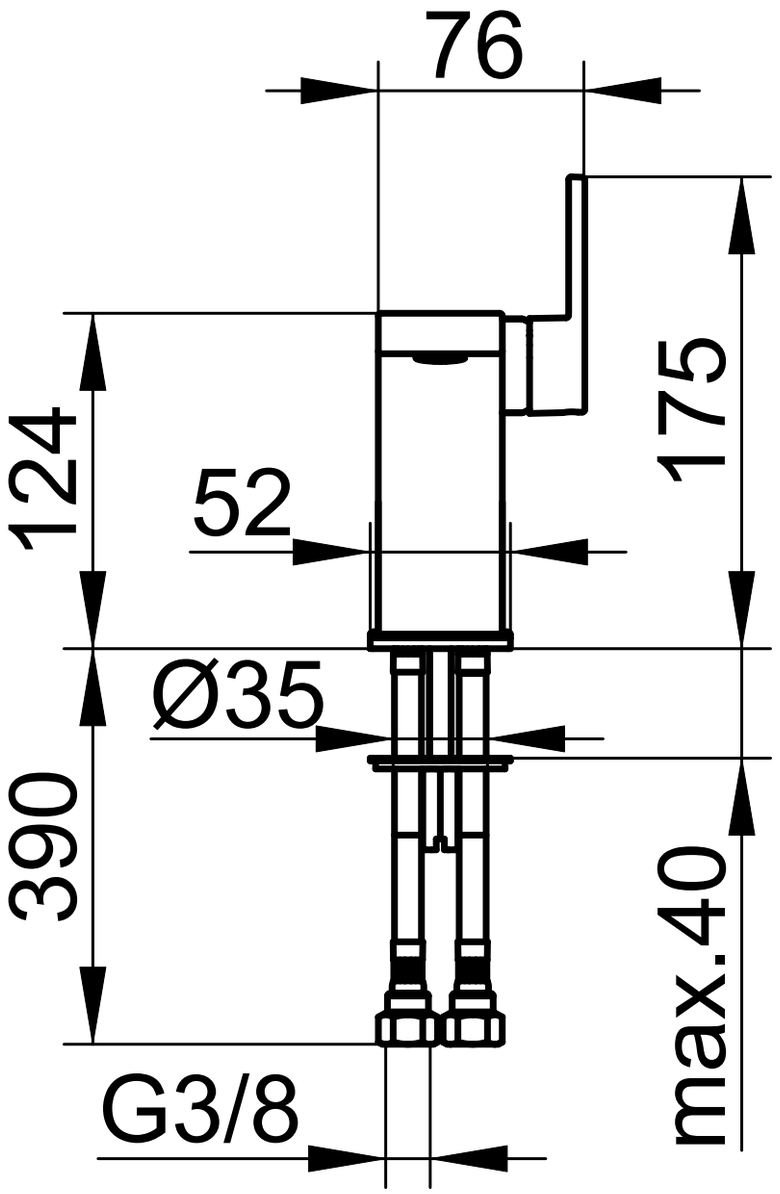
76
124
52
175
Ø35
390
max.40
G3/8

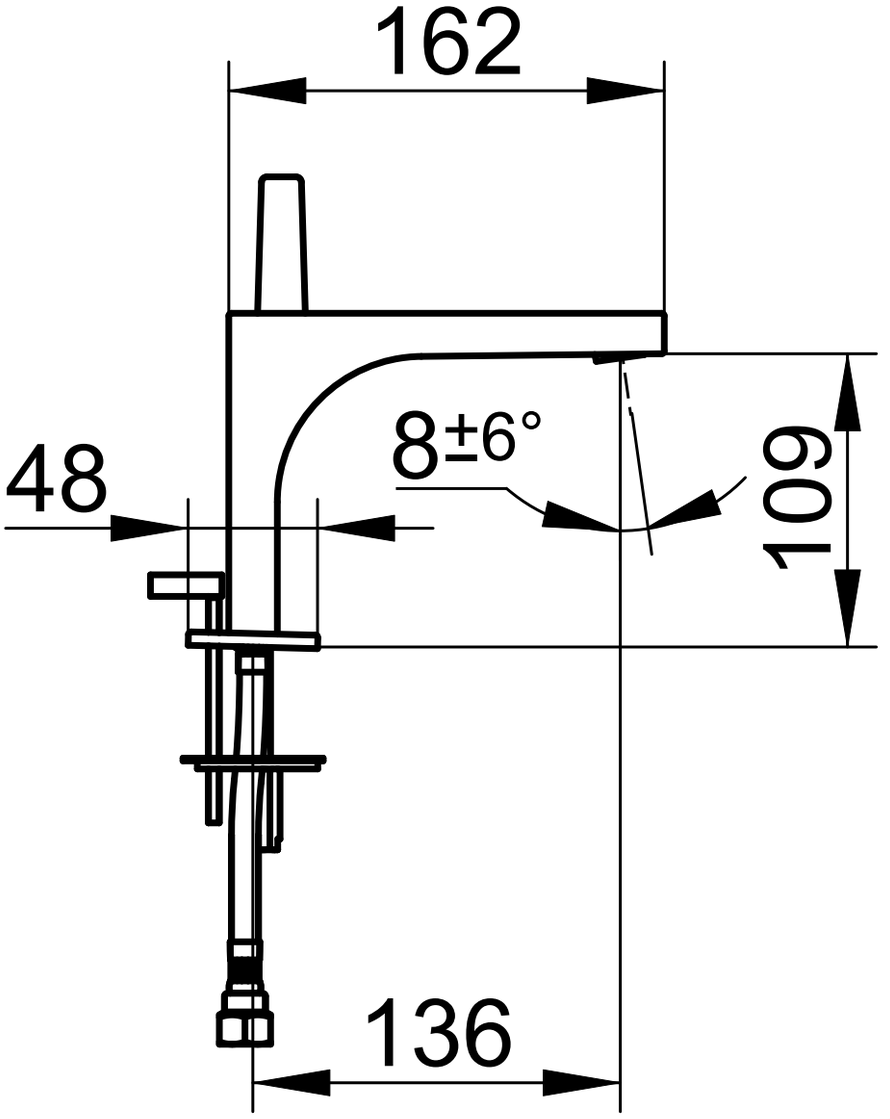
162
48
8±6°
109
136

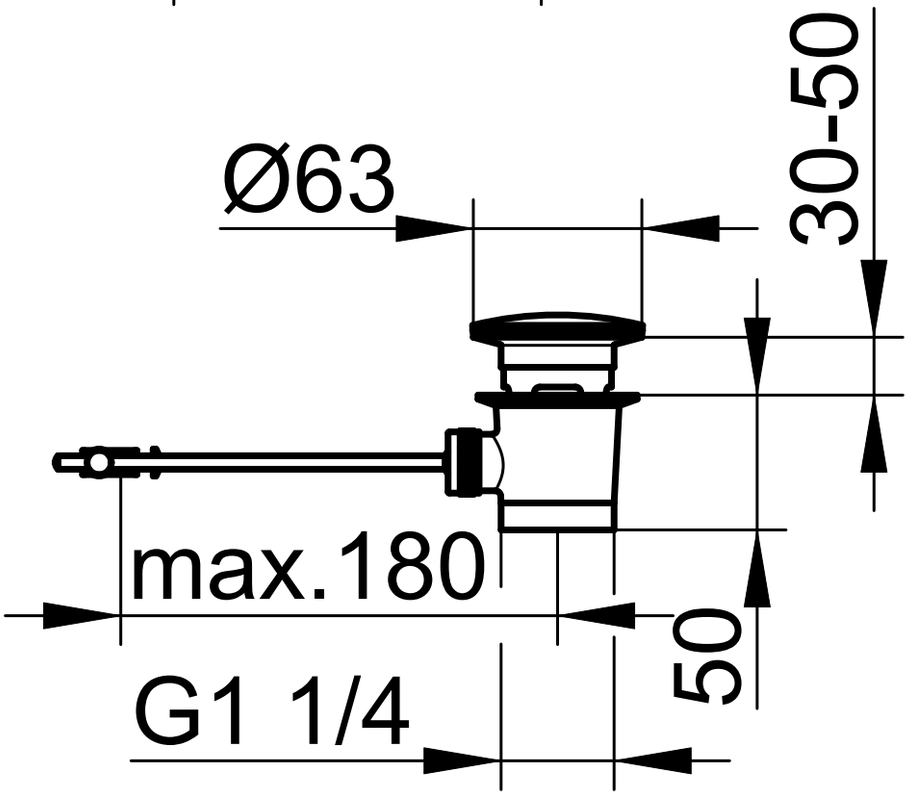
Ø63
30-50
max.180
50
G1 1/4